قبل از اجراء به توضیحات نقشه شماره یک مراجعه شود

حجم عملیات آبـــــــرو

نوع کار / مقادیر	وزن آرماتور kg	بتن ۱۵۰ m^3	بتن ۳۵۰ m^3	سطح قالب‌بندی m^2		
یکمتر طول آبرو	203.80	0.27	2.30	10.94		
ابتدا و انتهای آبرو	108.17	——	1.13	13.99		
جمع کل						

جدول آرماتوربندی برای آبروی قوطی شکل بابعاد 2×2 یکدهانه زیرخاکی

شماره	فاصله m.m	تعداد	شکل آرماتور	طول کل m	وزن یکمتر kg		وزن کل kg
1	14	4.2	2.40 (.10 / .10)	2.60	1.21	2[illegible]	
2	14	7.2	2.40 (.10 / .10)	2.60	1.21	[illegible]55	
3	14	60	1.00	1.00	.21	[illegible]	
4	14	2x4.2	(.10 / [illegible].10)	2.60	[illegible].21	26.43	
5	14	8.3	(.10 / [illegible])	2.60	[illegible].21	25.22	
6	14	[illegible]	(.50 / [illegible].50)	[illegible].40	1.21	42.69	
7	[illegible]	[illegible]9X2	[illegible].70 [illegible].45 [illegible].10	2.30	41.40	1.21	—— 50.09
8	[illegible]	[illegible]X2	[illegible].45 [illegible].10	1.60	28.80	1.21	—— 34.85
9	1[illegible]	[illegible]X2	2.40	2.40	19.20	1.21	—— 23.23
			وزن کل آرماتور برای یکمتر طول آبرو				203.90
			وزن کل آرماتور برای ابتدا و انتهای آبرو				108.17

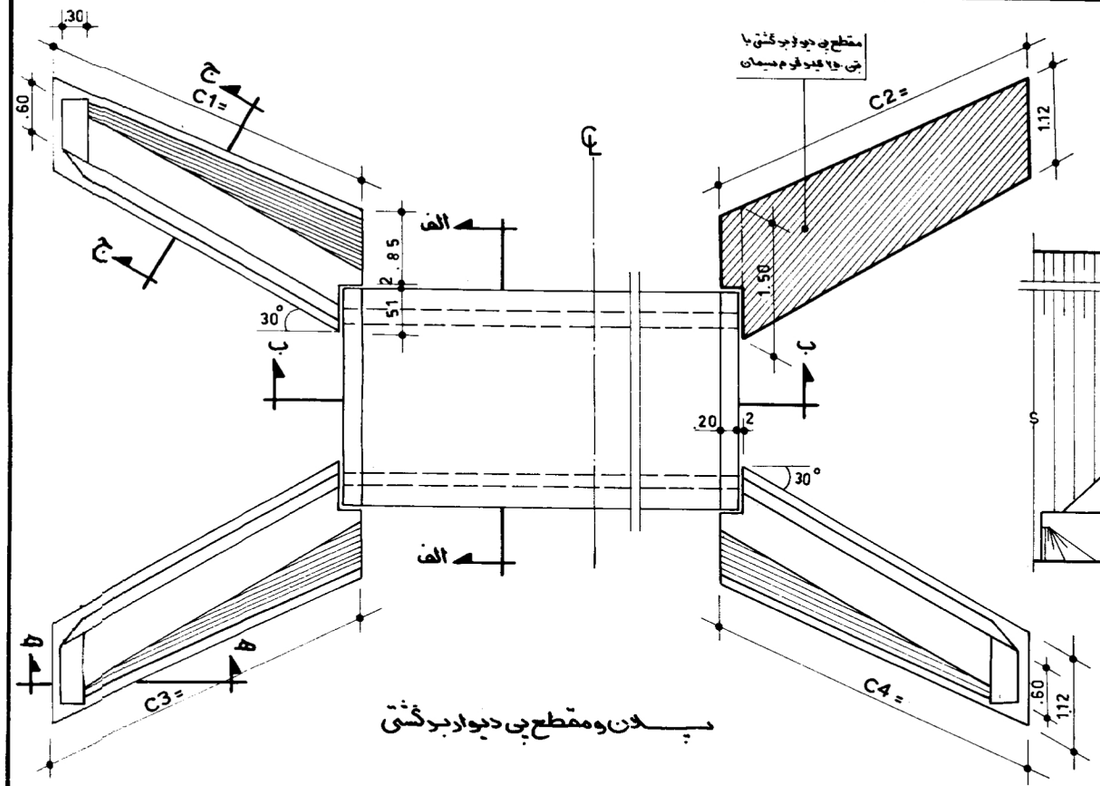

پلان و مقطع پی دیوار برگشتی

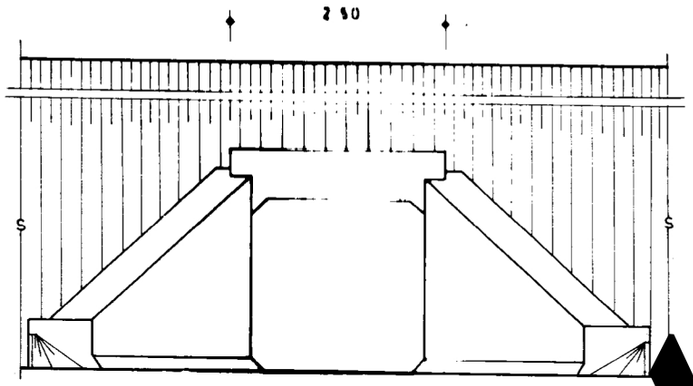

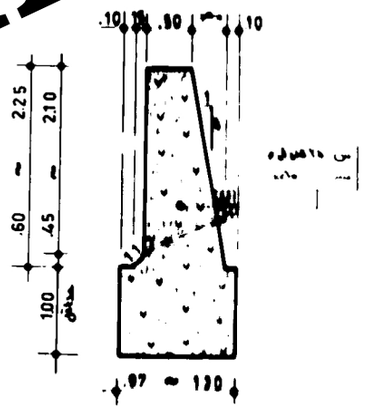

مقطع ج-ج

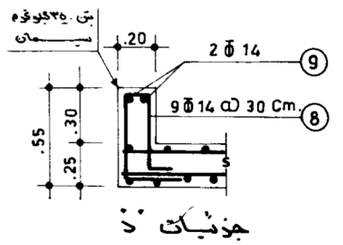

جزئیات "د"

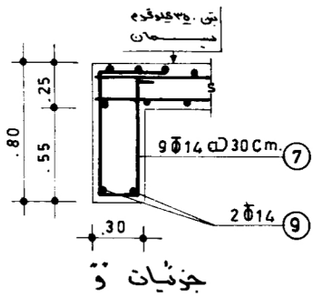

جزئیات "ه"

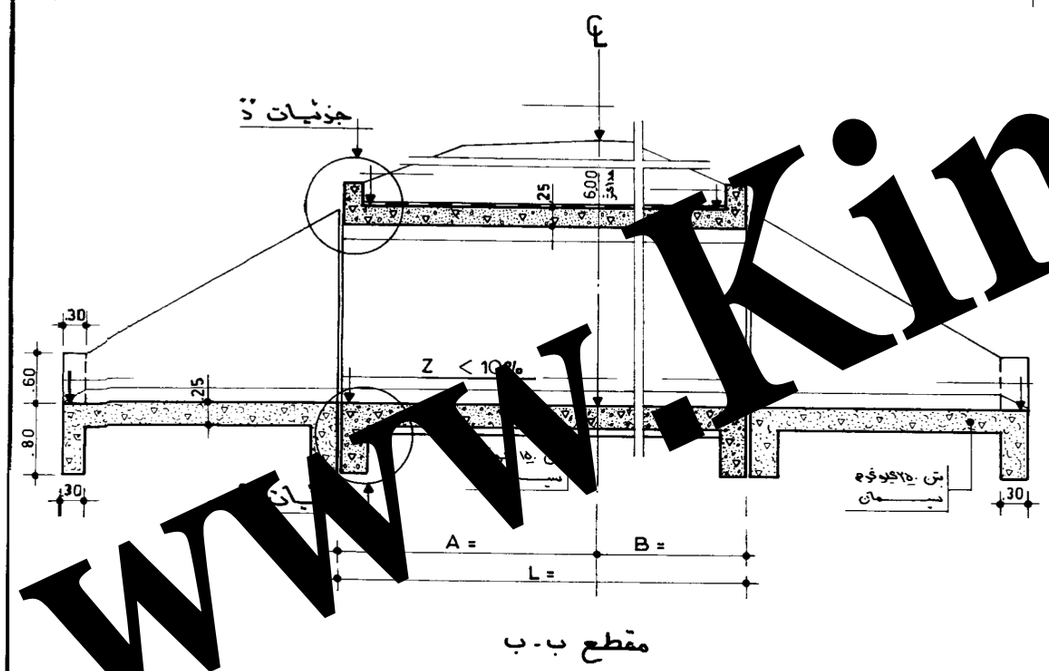

مقطع ب-ب

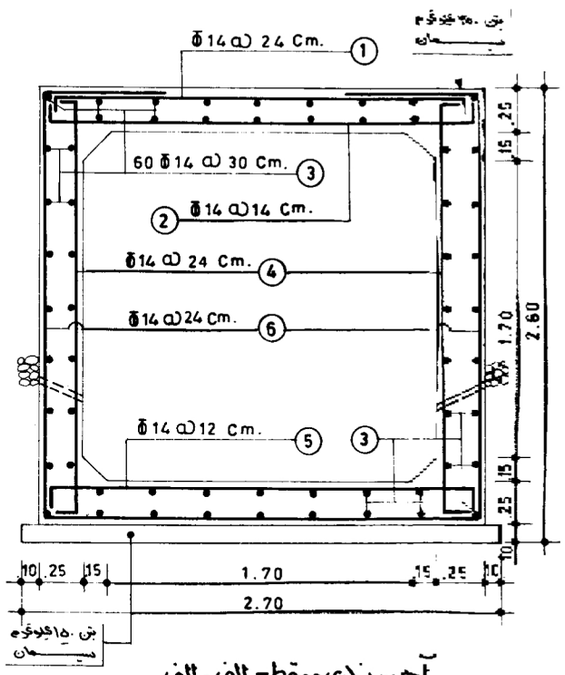

آهن بندی و مقطع الف - الف

www.KimiaBeton.ir

دفتر تحقیقات و معیارهای فنی		جمهوری اسلامی ایران	مهندس مشاور
شماره تیپ: ق ـ ۹	طرح		نام پروژه / شماره طرح
آبروی قوطی زیرخاکی یکدهانه دومتری بازشو ۲ متر	ترسیم	وزارت برنامه و بودجه ـ وزارت راه و ترابری	قطعه / کنترل / تصویب / تاریخ / شماره
	کنترل		
	تصویب		

شرح	تغییرات	تاریخ	کنترل	تصویب